CATÁLOGO TÉCNICO / TUBERÍAS Y CONEXIONES PP-R TUBOPLUS / CONEXIONES POR TERMOFUSIÓN Y ROSCADAS PP-R

Curva 90° Tuboplus PP-R Termofusión

Marca: Rotoplas | Código Base: 210009 | Estado: EN STOCK / DISPONIBLE | Norma: NMX-E-226/2-CNCP / DIN 8077 / DIN 8078 / ...

Fotografía del Producto

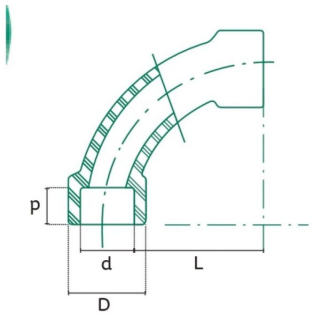

Plano Dimensional / Vista 2

RESUMEN DE PARÁMETROS

Material:
PP-R (Polipropileno Copolímero Random)
Diámetro / Medida:
20 mm a 32 mm
Presión Nominal:
PN 25
Conexión:
Termofusión Socket Curva 90°
Temperatura:
-5 °C a 95 °C
Unidad de Venta:
UND

1. DESCRIPCIÓN Y APLICACIÓN TÉCNICA

Curva 90° Tuboplus PP-R Termofusión marca Rotoplas - Línea Conexiones PP-R. Disponible en medidas desde 20 mm a 32 mm (3 códigos de catálogo).

Curva 90° Tuboplus PP-R Termofusión perteneciente al sistema integral de conducción hidráulica Rotoplas Tuboplus fabricado en PP-R (Polipropileno Copolímero Random).

Diseñado para uniones por termofusión de máxima hermeticidad (cero fugas), alta resistencia a la presión (PN 25) y temperaturas de trabajo de -5 °C a 95 °C. Ideal para edificaciones residenciales, comerciales, hospitales, hoteles e instalaciones industriales.

2. FICHA DE ESPECIFICACIONES TÉCNICAS

Código SKU Base	210009
Nombre del Equipo / Producto	Curva 90° Tuboplus PP-R Termofusión
Marca / Fabricante	Rotoplas
Categoría Técnica	Tuberías y Conexiones PP-R Tuboplus
Subcategoría / Línea	Conexiones por Termofusión y Roscadas PP-R
Código de Modelo	210009
Material de Construcción	PP-R (Polipropileno Copolímero Random)
Diámetro / Rango Nominal	20 mm a 32 mm
Presión de Trabajo / Clase	PN 25
Tipo de Conexión / Extremos	Termofusión Socket Curva 90°
Rango de Temperatura	-5 °C a 95 °C
Norma / Estándar de Fabricación	NMX-E-226/2-CNCP / DIN 8077 / DIN 8078 / ISO 15874
Certificaciones de Calidad	ISO 9001 / Certificación Rotoplas Tuboplus
Sector de Aplicación	Edificación, Agua Fría y Caliente, Climatización, Redes Hidráulicas e Industria
Unidad de Medida / Despacho	UND
Disponibilidad Operativa	En Stock (Entrega Inmediata Lima)

Línea de Producto	Rotoplas Tuboplus (Conexiones PP-R)
Rango de Medidas	20 mm a 32 mm
Sistema de Unión	Termofusión Socket Curva 90°
Presión Nominal	PN 25
Temperatura de Operación	-5 °C a 95 °C
Normativa de Fabricación	NMX-E-226/2-CNCP / DIN 8077 / DIN 8078 / ISO 15874
Cantidad de Códigos / Medidas	3 variantes disponibles
Página del Manual Tuboplus	Lámina 0037

3. TABLA DE MEDIDAS, CÓDIGOS Y DIMENSIONES DISPONIBLES (3 VARIANTES)

SKU	Código	d (mm)	D (mm)	p (mm)	L (mm)	Peso (g)
TBP-200085	200085	20	28	16	53	25
TBP-200086	200086	25	34	18	61	40
TBP-200087	200087	32	42	20	77	80

CENTRAL DE INGENIERÍA Y COTIZACIONES B2B - VALKENOX INDUSTRIAL S.A.C. (RUC: 20600000001)
Atención Comercial y WhatsApp: +51 974 616 539 | Correo: ventas@valkenox.com
Dirección: C.C. LORETO, Av. Guillermo Dansey 481, Lima 15082 | Web: https://www.valkenox.com/producto/curva-90-tuboplus-ppr-termofusion